Руководство
по эксплуатации

EDON

ДОМКРАТ БУТЫЛОЧНЫЙ ГИДРАВЛИЧЕСКИЙ

HBJ-2, HBJ-3, HBJ-5, HBJ-10

EAC

Внимание! В целях Вашей безопасности, перед использованием домкрата бутылочного гидравлического, прочтите и ознакомьтесь с руководством по эксплуатации, а также сохраните данное руководство и используйте в качестве справочного материала.

УВАЖАЕМЫЙ ПОКУПАТЕЛЬ!

Благодарим Вас за выбор домкрата бутылочного гидравлического **EDON**.
Информация, содержащаяся в руководстве основана на технических характеристиках, имеющихся на момент выпуска руководства. Мы постоянно стремимся повышать качество нашей продукции, поэтому изделия под торговой маркой **EDON** постоянно совершенствуются, в связи с этим технические характеристики и внешний вид могут быть изменены без предварительного уведомления, что не повлияет на надёжность и безопасность эксплуатации.
При покупке домкрата бутылочного гидравлического **HBJ-2, HBJ-3, HBJ-5, HBJ-10** требуйте проверки его работоспособности пробным запуском. Убедитесь, что в талоне на гарантийный ремонт проставлены штамп магазина, дата продажи и подпись Продавца, а также указана модель и серийный номер домкрата бутылочного гидравлического.
Перед началом эксплуатации внимательно изучите настоящее руководство по эксплуатации. В процессе эксплуатации соблюдайте требования настоящего руководства по эксплуатации, чтобы обеспечить оптимальное функционирование домкрата бутылочного гидравлического и продлить срок его службы.
Комплексное полное техническое обслуживание и ремонт в объёме, превышающем перечисленные данным руководством по эксплуатации операции, должны производиться квалифицированным персоналом на специализированных предприятиях. Установка и необходимое техническое обслуживание производится Пользователем и допускается только после изучения данного руководства по эксплуатации.

Внимание! Прочтите все рекомендации. Несоблюдение предупреждений и инструкций может может привести к получению травм, а также к выходу из строя гидравлического оборудования. Храните руководство по эксплуатации в течение всего срока службы инструмента.

Приобретённый Вами домкрат бутылочный гидравлический может иметь некоторые отличия от настоящего руководства, связанные с изменением конструкции, не влияющие на условия его монтажа и эксплуатации.

ОБЛАСТЬ ПРИМЕНЕНИЯ

1.Домкрат бутылочный гидравлический (далее по тексту - домкрат), представляет собой устройство с ручным приводом, предназначенное для поднятия грузов. Домкрат располагается при подъеме/опускании под грузом, исключая необходимость использования вспомогательных сооружений, канатов, цепей и т.д. Отличается простотой обслуживания и надежностью в эксплуатации, позволяя осуществить плавный подъём груза и его точную остановку на заданной высоте при небольшом рабочем усилии, благодаря высокому передаточному отношению между площадями поперечного сечения цилиндра и плунжера насоса. Домкраты бутылочного типа могут использоваться в качестве рабочего элемента в составе более сложных устройств, таких как прессы, трубогибы, подъемники и т.п.
Домкрат не предназначен для профессионального использования. Рассчитан на ежедневное использование при неинтенсивных нагрузках!
Изготовитель/поставщик не отвечает за повреждения, вызванные ненадлежащим использованием домкрата. Риск несёт исключительно пользователь.
Использование по назначению предполагает соблюдение инструкций по эксплуатации, а также требований по проверке и техническому обслуживанию.
Изделие предназначено для использования в районах с умеренным климатом с характерной температурой от -20°С до +40°С, относительной влажностью воздуха не более 80% и отсутствием прямого воздействия атмосферных осадков и чрезмерной запыленности воздуха
2. Транспортировка домкрата производится в закрытых транспортных средствах в соответствии с правилами перевозки грузов, действующих на транспорте данного вида.
3. Габаритные размеры и вес представлены в таблице ниже:

Модель	**HBJ-2**	**HBJ-3**	**HBJ-5**	**HBJ-10**
Габаритные размеры в упаковке, мм:				
- длина	110	120	125	140
- ширина	100	100	110	130
- высота	160	175	210	210
Вес (брутто/нетто), кг	2,2/2,1	2,35/2,25	3,25/3,1	5,25/4,9

4. Домкрат поставляется в продажу в следующей комплектации*:

Модель	**HBJ-2**	**HBJ-3**	**HBJ-5**	**HBJ-10**
Домкрат	1			
Рукоятка домкрата	2			
Руководство по эксплуатации	1			
Упаковка	1			

в зависимости от поставки комплектация может изменяться

Аккуратно извлеките домкрат из упаковки и убедитесь в правильности комплектации и отсутствии повреждений на всех его элементах. При отсутствии или поломке какой-либо детали немедленно свяжитесь с продавцом.
Дата изготовления указана на серийном номере изделия.

5. Основные технические характеристики представлены в таблице:

Модель	**HBJ-2**	**HBJ-3**	**HBJ-5**	**HBJ-10**
Грузоподъемность, т	2	3	5	10
Высота подхвата, мм	150	158	195	205
Макс. высота подъема , мм	285	308	380	390
Ход выдвижного винта, мм	55	60	60	60
Ход штока, мм	80	90	125	125

6. Общий вид домкрата представлен на рис. 1

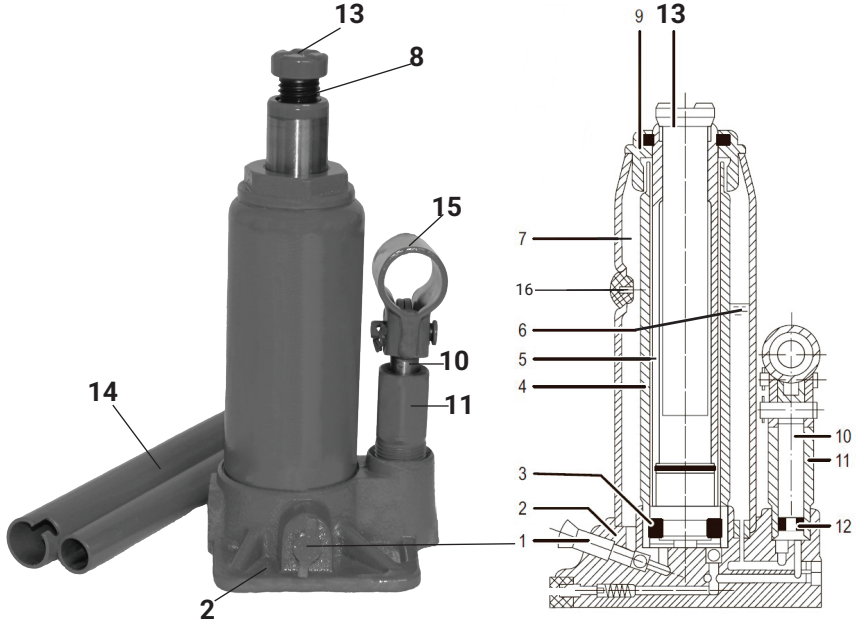

рис.1

1) Перепускной клапан; **2)** Основание; **3)** Уплотнительное кольцо; **4)** Гидравлический цилиндр; **5)** Поршень; **6)** Гидравлическое масло; **7)** Масляный резервуар; **8)** Выдвижной винт с упорной резьбой; **9)** Верхняя крышка; **10)** Плунжер насоса; **11)** Корпус насоса; **12)** Уплотнительное кольцо; **13)** Опорная площадка; **14)** Рукоятка; **15)** Приемное гнездо насоса; **16)** Заглушка масляного резервуара.

Внимание! Схемы и рисунки в данном руководстве по эксплуатации носят информативный характер и могут отличаться от конструкции Вашей модели. Производитель оставляет за собой право изменять конструкцию и технические параметры без предупреждения.

ВВОД В ЭКСПЛУАТАЦИЮ

1. Убедитесь в отсутствии: видимых механических повреждений корпуса и рукоятки, потеков гидравлической жидкости; поврежденных, плохо закрепленных или отсутствующих частей.

Удостоверьтесь, что вес груза не превышает номинальной грузоподъемности домкрата. Оцените поверхность, на которой будет стоять домкрат. Она должна быть твердая, ровная и горизонтальная.

Перед подъемом транспортного средства проверьте, поставлено ли оно на ручной тормоз и заблокированы ли его колеса. В случае если после поднятия транспортного средства вы будете проводить его ремонт, подготовьте страховочные подставки.

2. Установите рукоятку домкрата (рис.1 поз. 14) на перепускной клапан (рис.1 поз. 1) и откройте его, вращая рукоятку против часовой стрелки.

3. Переведите поршень и плунжер домкрата в крайнее нижнее положение. Извлеките резиновую заглушку (рис.1 поз. 16) масляного резервуара. Очистите систему от воздуха (см. «Удаление воздуха из системы»). Убедитесь, что уровень масла чуть ниже края маслозаправочного отверстия. Закройте маслозаправочное отверстие резиновой заглушкой. Если уровень масла недостаточный – см. «Добавление масла».

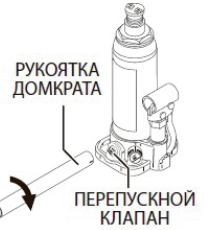

рис.2

4. Закройте перепускной клапан (рис.2), закрутив его по часовой стрелке.

Внимание! Не прилагайте больших усилий, чтобы не сорвать перепускной клапан!

УКАЗАНИЯ МЕР БЕЗОПАСНОСТИ

Внимание! При использовании домкрата необходимо принять меры предосторожности для предотвращения травм. До начала эксплуатации агрегата изучите данные правила и соблюдайте их в процессе работы.

1. Строго соблюдайте следующие правила техники безопасности.

Прочитайте и запомните эти указания до того, как приступите к работе. Используйте изделие только по его прямому назначению, указанному в руководстве.

Бутылочный домкрат – оборудование повышенной опасности. Во избежание получения травм и повреждения имущества внимательно ознакомьтесь с настоя-

щим руководством по эксплуатации.
Домкрат может использоваться только для подъема груза. Перемещение поднятого груза при помощи домкрата запрещается. Перемещение домкрата с грузом запрещается. Если Вам необходимо переместить груз, используйте специализированное оборудование.
Домкрат должен использоваться только на твердой, ровной и устойчивой поверхности. Использование на иной поверхности может стать причиной неустойчивости оборудования и опрокидывания груза.
После подъема груз должен быть зафиксирован при помощи специальных опор или подставок, рассчитанных на вес груза и надежно удерживающих его в поднятом состоянии.
Запрещается находиться или выполнять работы под грузом, который удерживается только домкратом.
Не прикасайтесь к подвижным шарнирным соединениям домкрата.
Не превышайте максимально допустимую грузоподъемность домкрата. Перегруз домкрата может привести к выходу его из строя и получению травм. Не используйте домкрат для удержания груза на весу.
Будьте осторожны во время подъема и опускания груза. Не увеличивайте массу груза во время подъема. Не опускайте груз слишком быстро и не останавливайтесь на середине подъема.
После работы до конца опускайте цилиндр. В поднятом состоянии цилиндр может быть подвержен коррозии.
При поднятии автомобиля всегда подкладывайте «башмаки» под колесо, которое находится по диагонали от поднимаемого, для предотвращения смещения груза.
Запрещается самостоятельно производить разборку домкрата, а также вносить изменения в его конструкцию.
Читаемость всех предупреждающих наклеек и настоящая инструкция должны быть сохранены в целостности в течение всего срока эксплуатации домкрата.
Вовремя проводите необходимое обслуживание. Все ремонтные работы должны проводиться только специалистами сервисных центров
Любое изменение или модификация инструмента запрещается, так как это может привести к поломке и/или травмам.
Если Вы не имеете навыков в работе с устройством, настоятельно рекомендуется предварительно проконсультироваться у специалиста или опытного пользователя.
Устройство не предназначено для использования лицами (включая детей) с пониженными физическими, сенсорными или умственными способностями, или при отсутствии у них опыта или знаний, если они не находятся под контролем или не проинструктированы об использовании прибора лицом, ответственным за их безопасность.

ПОРЯДОК РАБОТЫ

При подъеме автомобиля устанавливайте домкрат под точку подхвата автомобиля, рекомендованную автопроизводителем.При подъеме груза убедитесь, что нагрузка приходится по центр опорной площадки.

1. Поднятие груза.

1. Установите домкрат под груз на ровную твердую поверхность. При необходимости выкрутите выдвижной винт домкрата против часовой стрелки до плотного соприкосновения с грузом (рис.3). Установите рукоятку на перепускной клапан. Медленно вращая рукоятку по часовой стрелке, убедитесь, что перепускной клапан закрыт.
2. Вставьте рукоятку в гнездо насоса. Двигая рукоятку вверх-вниз, поднимите груз на необходимую высоту (рис.4).
3. После поднятия на необходимую высоту установите под груз специальные подставки для удержания груза во время работы.

рис.3

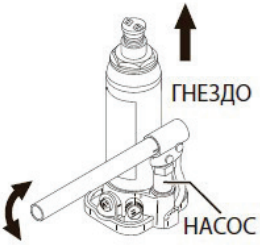

рис.4

Внимание! Учитывайте, что скорость опускания груза зависит от величины открытия перепускного клапана. Поворачивайте рукоятку медленно для предотвращения резкого падения груза. Держите руки и ноги вдали от шарнирных частей домкрата.

2. Опускание груза.

1. Приподнимите груз на высоту, достаточную для беспрепятственного удаления подставок. Уберите подставки.
2. Медленно вращая рукоятку против часовой стрелки, откройте перепускной клапан. Груз начнет плавно опускаться.
3. Когда груз полностью опущен, уберите из-под него домкрат. Убедитесь, что груз опирается на поверхность. Если выдвижной винт домкрата был выкручен, закрутите его по часовой стрелке – для возможности извлечения домкрата из-под транспортного средства.

ТЕХНИЧЕСКОЕ ОБСЛУЖИВАНИЕ

1. Периодическое техническое обслуживание

Проверяйте домкрат 1 раз в три месяца. При необходимости добавляйте масло и удаляйте воздух из гидравлической системы. Проверяйте, нет ли следов ржавчины и коррозии на направляющем винте и плунжере насоса. При необходимости протирайте их чистой тканью, пропитанной смазочным маслом.

Смазка. Периодически смазывайте движущиеся части домкрата: шток подъемного рычага, штоки насоса. Для смазки используйте любое моторное масло.

2. Добавление или замена масла

Для улучшения работы силовой домкрата и продления срока службы рекомендуется регулярно менять масло. Период замены зависит от интенсивности использования, поэтому регулярно на плановом техническом обслуживании проверяйте состояние масла. При добавлении или замене масла всегда используйте качественные гидравлические масла.

Добавление масла

1. Установите домкрат на ровной твердой поверхности в вертикальное положение.
2. Переведите поршень и плунжер домкрата в крайнее нижнее положение.
3. Протрите чистой хлопчатобумажной тканью поверхность домкрата около заглушки масляного резервуара.
4. Извлеките резиновую заглушку масляного резервуара.
5. Не допуская попадания грязи, заполните резервуар гидравлическим маслом до нижнего края маслозаправочного отверстия.
6. Удалите из системы воздух (см. «Удаление воздуха из системы»).
7. Закройте маслозаправочное отверстие резиновой заглушкой.
8. Удалите хлопчатобумажной тканью излишки рабочей жидкости с поверхности гидравлического цилиндра.

Замена масла

Для лучшей работы и длительного срока службы полностью заменяйте масло в домкрате не реже одного раза в год.

1. Выполните п. 1–4 «Добавление масла».
2. Положите домкрат на бок и слейте жидкость в подходящую емкость.
3. Установите домкрат на ровной твердой поверхности в вертикальное положение.
4. Выполните п. 5–8 «Добавление масла».

3. Удаление воздуха из системы

1. Протрите чистой хлопчатобумажной тканью поверхность домкрата около заглушки масляного резервуара.
2. Откройте перепускной клапан и извлеките резиновую заглушку масляного резервуара.
3. Для удаления воздуха сделайте 5–6 быстрых качков рычагом насоса.
4. Закройте перепускной клапан, вставьте резиновую заглушку. Если эффективность работы домкрата по-прежнему низка, то повторите процедуру удаления воздуха еще раз.

4. Хранение и транспортировка

Содержите домкрат в чистоте. Избегайте воздействия влаги. При попадании

влаги тщательно протрите сухой гладкой тканью все детали домкрата.
Когда домкрат не используется, поршень и плунжер насоса должны быть в нижнем положении, в противном случае происходит испарение смазки, что может привести к коррозии и неправильной работе домкрата.
Во время транспортирования и погрузочно-разгрузочных работ упаковка с аппаратом не должна подвергаться резким ударам и воздействию атмосферных осадков.
Ремонт изделия должен производиться только квалифицированными специалистами сервисного центра.

СРОК СЛУЖБЫ, ХРАНЕНИЕ И УТИЛИЗАЦИЯ

1. Срок службы домкрата 3 года.
2. ГОСТ 15150 (таблица 13) предписывает для домкрата условия хранения - 1 (хранить в упаковке предприятия – изготовителя в складских помещениях при температуре окружающей среды от +5 до +40°С). Относительная влажность воздуха (для климатического исполнения УХЛ4) не должно превышать 80%.
3. Указанный срок службы действителен при соблюдении потребителем требований настоящего руководства по эксплуатации.
4. При полной выработке ресурса необходимо его утилизировать с соблюдением всех норм и правил. Перед утилизацией данного изделия необходимо полностью слить из него рабочую жидкость. Для этого необходимо обратиться в специализированную компанию, которая, соблюдая все законодательные требования, занимается профессиональной утилизацией оборудования.

ГАРАНТИЯ ИЗГОТОВИТЕЛЯ (ПОСТАВЩИКА)

Правовой основой настоящих гарантийных обязательств является действующее законодательство Российской Федерации, в частности Федеральный Закон РФ «О защите прав потребителей» и Гражданский Кодекс РФ часть 2 статьи 451-491. Условия и ситуации, не оговоренные в настоящих гарантийных обязательствах, разрешаются в соответствии с вышеуказанными законами.
1. Гарантийный срок эксплуатации домкрата – 12 календарных месяцев со дня продажи.
2. В случае выхода домкрата из строя в течение гарантийного срока эксплуатации по вине изготовителя, владелец имеет право на бесплатный гарантийный ремонт, при соблюдении следующих условий: отсутствие механических повреждений; отсутствие признаков нарушения требований руководства по эксплуатации; наличие в руководстве по эксплуатации отметки Продавца о продаже и подписи Покупателя; соответствие серийного номера домкрата серийному номеру в гарантийном талоне; отсутствие следов неквалифицированного ремонта. При отсутствии у Вас правильно заполненного гарантийного талона, мы будем вынуждены отклонить Ваши претензии.
Удовлетворение претензий потребителя с недостатками по вине изготовителя производится в соответствии с законом РФ «О защите прав потребителей».

Центральная сервисная служба: **+7(495)972-94-59**.
Адрес ближайшего к Вам сервисного центра можно найти на нашем сайте:
(либо отсканировав QR-код в гарантийном талоне)

3. Безвозмездный ремонт, или замена домкрата в течение гарантийного срока эксплуатации производится при условии соблюдения потребителем правил эксплуатации, технического обслуживания, хранения и транспортировки.

4. При обнаружении Покупателем каких-либо неисправностей домкрата, в течение срока, указанного в п.1 Гарантии изготовителя (поставщика), он должен проинформировать об этом Продавца и предоставить домкрат Продавцу для проверки. Максимальный срок проверки – в соответствии с законом РФ «О защите прав потребителей». В случае обоснованности претензий, Продавец обязуется за свой счёт осуществить ремонт домкрата или его замену. Транспортировка домкрата для экспертизы, гарантийного ремонта или замены производится за счёт Покупателя.

5. В том случае, если неисправность домкрата вызвана нарушением условий его эксплуатации, Продавец с согласия Покупателя вправе осуществить ремонт за отдельную плату.

6. На Продавца не могут быть возложены иные, не предусмотренные настоящим руководством, обязательства.

7. Гарантия не распространяется на: любые поломки, связанные с форс-мажорными обстоятельствами; в случае вскрытия (попытки вскрытия), ремонта инструмента самим пользователем или не уполномоченными на это лицами; при использовании принадлежностей, не предусмотренных заводом изготовителем; если у инструмента забиты вентиляционные каналы пылью или стружкой; в случае наличия внутри инструмента инородных предметов; в случае обнаружения следов заклинивания и перегрузки электродвигателя (например, одновременное перегорание обмоток якоря и статора); в случае внешних механических повреждений, возникших по вине владельца; в случае нарушения требований и правил руководства по эксплуатации; в случае повреждения домкрата вследствие неправильной транспортировки и хранения; в случае использования инструмента не по назначению, например, при использовании бытового инструмента в производственных или иных целях, связанных с извлечением прибыли.

Нормальный износ: домкрат нуждается в должном техническом обслуживании. Гарантией не покрывается ремонт, потребность в котором возникает вследствие нормального износа; естественный износ (полная выработка ресурса); оборудование и его части, выход из строя которых стал следствием неправильной установки, несанкционированной модификации, неправильного применения, нарушение правил обслуживания или хранения; неисправности, возникшие в результате перегрузки домкрата, повлекшие выход из строя электродвигателя или других узлов и деталей.

Домкрат принимается в гарантийный ремонт в чистом виде.

ВОЗМОЖНЫЕ НЕИСПРАВНОСТИ

Перечень возможных неисправностей и методы их устранения приведены в таблице:

Неисправность	Возможная причина	Способ устранения
Домкрат не поднимает груз	Предохранительный клапан не закрыт	Аккуратно и медленно поверните клапан по часовой стрелке.
Домкрат не удерживает груз	Недостаточное количество масла	Добавьте масло в домкрат для возобновления корректной работы домкрата.
Домкрат не поднимает груз на максимальнуювысоту	Повреждены уплотнение насоса и подпорное кольцо	Прочистите трубки, по которым проходит масло, замените уплотнители насоса и смените масло (данное техническое обслуживание должно выполняться специалистами в сервисном центре).
Домкрат полностью не опускается	Вышла из строя пружина возврата или крепления	Замените пружину в случае, если она вышла из строя. Смажьте маслом ось шарнира, все соединения подъемных частей с домкратом.
Масло просачивается из-под пробки.	Резервуар переполнен	Слейте избыток масла
Неустойчивая работа насоса	Низкий уровень масла в домкрате	Заполните резервуар гидравлическим маслом до нижнего края маслозаправочного отверстия
	В системе воздух	Удалите воздух
Рукоятка домкрата поднимается или опускается под грузом	Не закрыты клапаны внутри домкрата или внутри домкрата находятся посторонние предметы.	Опустите поршень и закройте перепускной клапан. Вручную поднимите поршень за пяту винта на несколько сантиметров, откройте перепускной клапан, а затем, нажимая на пяту, заставьте поршень опускаться настолько быстро, насколько это возможно.

Приложение 1

Применяемые предписывающие и предупреждающие знаки по ГОСТ Р 12.4.026-2015

Предписывающие знаки		
	Изучить внимательно руководство по эксплуатации	Выполнение требований и рекомендаций руководства по эксплуатации предотвратит возможные ошибочные действия и обеспечит оптимальное функционирование и продление срока службы инструмента
	Работать в защитной каске (шлеме)	На рабочих местах и участках, где требуется защита головы
	Работать в защитных перчатках	На рабочих местах и участках, где требуется защита рук от воздействия вредных или агрессивных сред, защита от возможного поражения электрическим током
Предупреждающие знаки		
	Внимание! Опасность (прочие опасности)	Применять для привлечения внимания к прочим видам опасности, не обозначенной настоящим стандартом. Знак необходимо использовать вместе с дополнительным знаком безопасности с поясняющей надписью
	Осторожно! Возможно травмирование рук	На оборудовании, узлах оборудования, крышках и дверцах, где возможно получение травм рук
	Опасно! Возможно падение груза	Вблизи опасных зон, где используется подъемно-транспортоное оборудование, на строительных площадках, участках, в цехах, мастерских и т.п.

Гарантийный талон

Модель изделия

Наименование торговой организации

Дата продажи

Ф.И.О. и подпись продавца

Серийный номер

Печать торговой организации

Подпись покупателя

Изделие получено в технически исправном состоянии, без механических повреждений и в полной комплектности. Инструкция по эксплуатации на русском языке получена. Работоспособность изделия проверена в моем присутствии, претензий по качеству не имею.

Наименование сервисного центра, М.П.

Дата приема изделия в ремонт

Дата выдачи

Наименование и серийный номер изделия

Подпись исполнителя

Подпись владельца

Наименование сервисного центра, М.П.

Дата приема изделия в ремонт

Дата выдачи

Наименование и серийный номер изделия

Подпись исполнителя

Подпись владельца

Наименование сервисного центра, М.П.

Дата приема изделия в ремонт

Дата выдачи

Наименование и серийный номер изделия

Подпись исполнителя

Подпись владельца

Наименование сервисного центра, М.П.

Дата приема изделия в ремонт

Дата выдачи

Наименование и серийный номер изделия

Подпись исполнителя

Подпись владельца